6x	16x	2x	8x	4x	2x	2x	1x

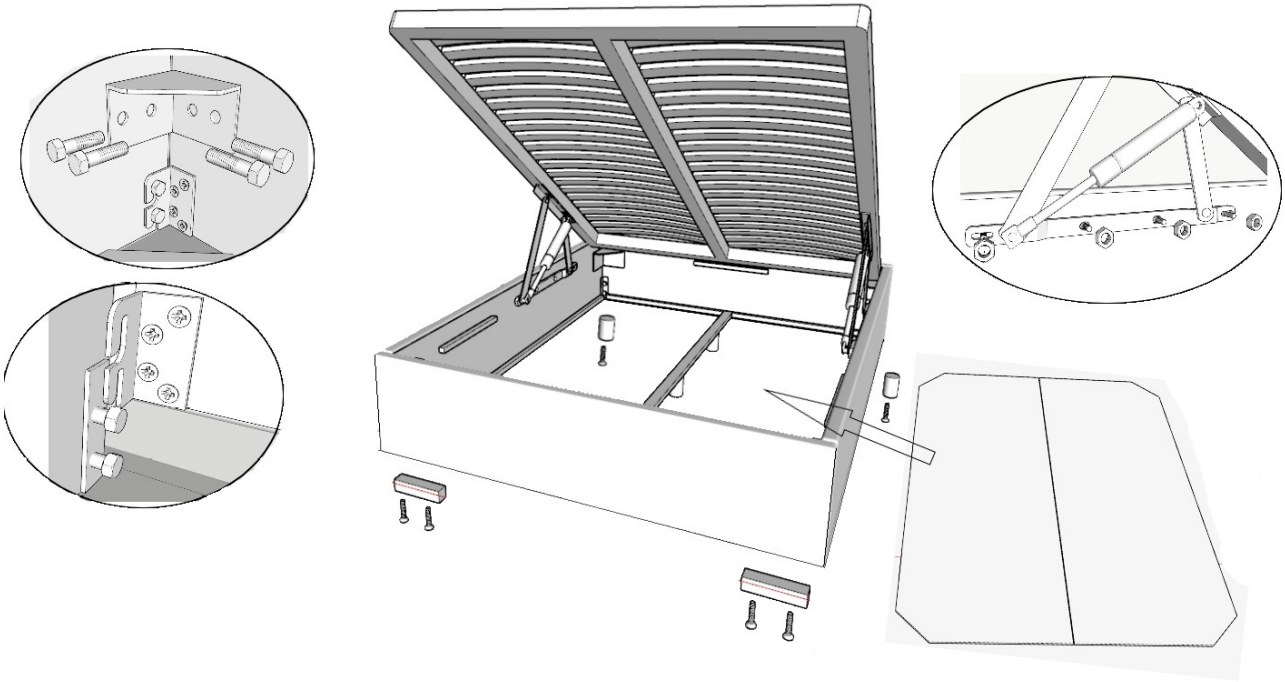

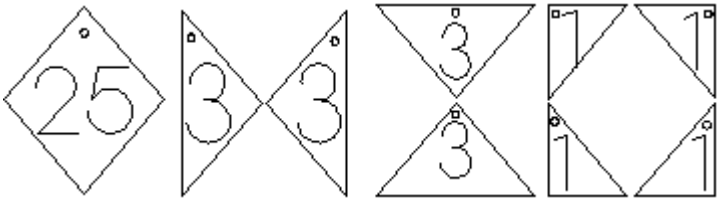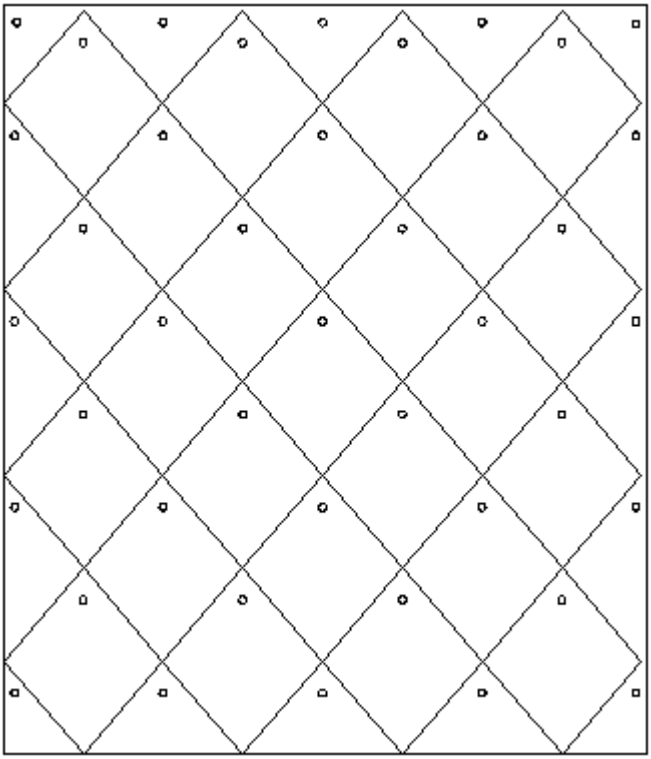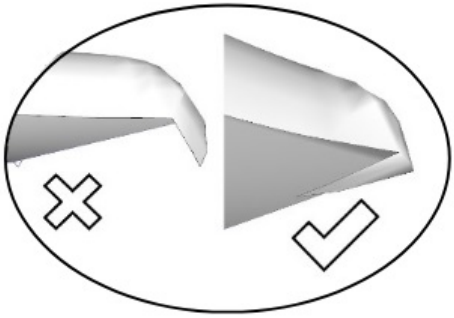
25
3
3
3
3
1
1
1
1